ЛИМЦ.60148.05.000.016

Перв. примен. ЛИМЦ.60148.05.000.000

Справ. №

Ra 12,5 (√)

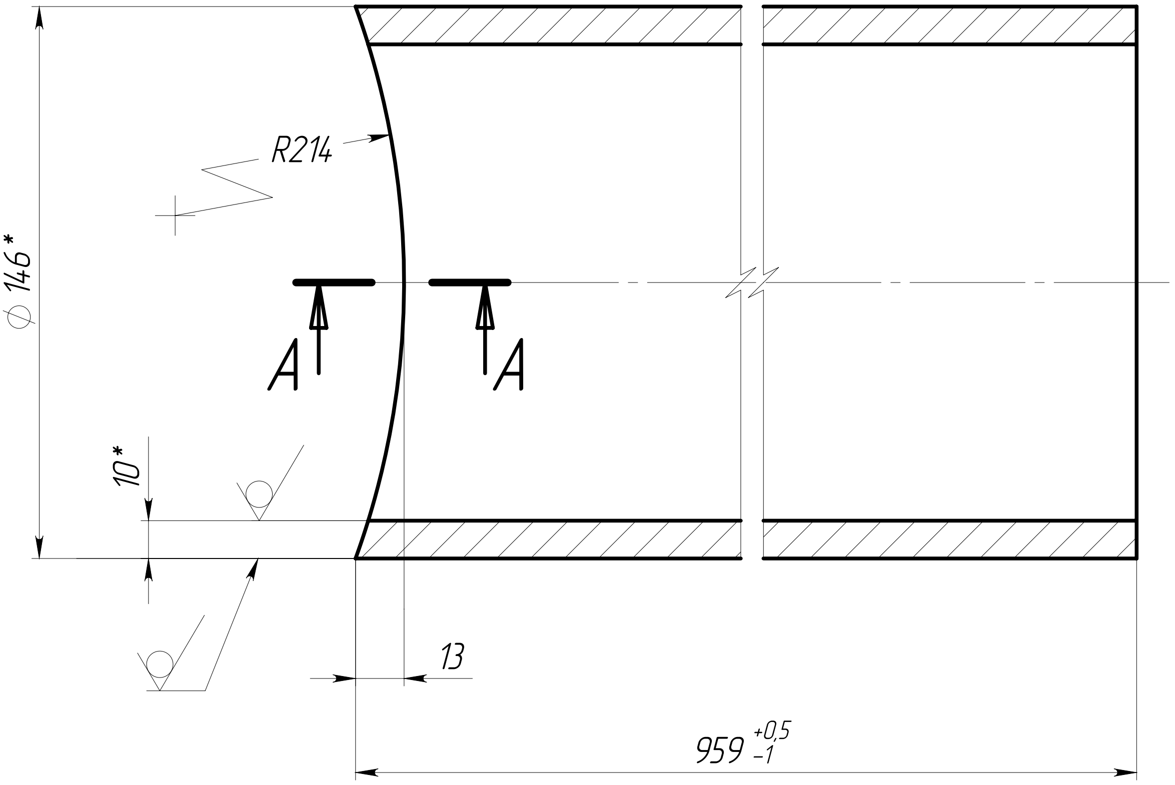

A–A(2:1)

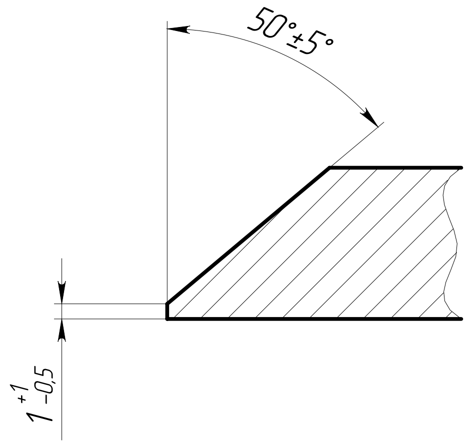

1. *ǔǪǲǶǯÅȅ ǯǵȉ ǻǹǺǪǬǸǴ.

① 2. Общие допуски по ГОСТ 30893.2 – mK.

3. ǖǪǺǴǲǺǸǬǪǼȆ ǸǫǸǲƿǪȁǯƿǲǯ ȁǯǺǼǯǰǪ.

① 4. Допускается замена материала на трубу 146х12 ГОСТ 8732–78/Б 09Г2С ГОСТ 8731–74.

					ЛИМЦ.60148.05.000.016
1	Зам.	ЛИМЦ.60148.13ИИ		13.11.25	
Изм.	Лист	№ докум.	Подп.	Дата	
Разраб.		Быков		16.07.25	Стойка
Пров.		Лаптев			
Т. контр.					
					Труба 146х10 ГОСТ 8732–78 / Б 09Г2С ГОСТ 8731–74
Н. контр.					
Утв.		Соломатин			

Лит.	Масса	Масштаб
	32.12	1:2
Лист	Листов 1	
АО "БТ"		

Подп. и дата

Инв. № дубл.

Взам. инв. №

Подп. и дата

Инв. № подл.

Шифр:

Копировал

Формат A4